Спецификация деталей

Поз	Обозначение	Наименование	Кол.	Материал	Масса, кг ед.	Масса, кг общ.	Приме-чание
1	по настоящему чертежу	Труба 76х7 м	5	15ГС ТУ14-3р-55-2001	12.18	60.9	
2	по настоящему чертежу	Труба 28х3 м	80	15ГС ТУ14-3Р-55-2001	1.85	148.0	
3	по настоящему чертежу	Труба 16х3 м	30	15ГС ТУ14-3Р-55-2001	0.962	28.86	
4	05 СТО ЦКТИ 462.01-2009	Штуцер 20	32	20 ГОСТ 1050-88	0.45	14.4	
5	03 СТО ЦКТИ 462.01-2009	Штуцер 10	3	20 ГОСТ 1050-88	0.25	0.75	
6	03 СТО ЦКТИ 720.02-2009	Тройник переходный 20х10	10	20 гр.II кат.Т ОСТ 108.030.113-87	0.58	5.8	
7	1052-65-0	Клапан запорный Ду65 Рр23,5МПа	6	Сборный	41.6	249.6	
8	998-20-0	Вентиль запорный 373/280-20	32	Сборный	5.4	172.8	
9	588-10-0	Вентиль запорный 373/280-10	26	Сборный	3.06	79.6	
10	90 СТО ЦКТИ 321.01-2009	Отвод гнутый 90°-76х7 100х100х671-R300	3	15ГС ТУ 14-3Р-55-2001	8.17	24.5	
11	20 СТО ЦКТИ 321.02-2009	Отвод гнутый 90°-28х3 100х100х436-R150	40	15ГС ТУ 14-3Р-55-2001	0.81	32.4	
12	ГОСТ 19903-74	Лист Б-ПН-О-2 м²	0.5	20 ГОСТ 16523-97	15.7	7.85	Для изготов-ления воро-нок
	ГОСТ 9467-75	Наплавленный металл		Э50А		5.0	

ИТОГО: 830.46 кг

Металл для изготовления элементов крепления трубопроводов Ду≤50мм

Номер строки	Обозначение	Наименование	Кол.	Материал	Масса, кг ед.	Масса, кг общ.	Приме-чание
1	ГОСТ 8509-93	Уголок 50х50х5-В м	9	Ст3сп ГОСТ 535-88	3.77	33.9	
2	ГОСТ 19903-74	Лист Б-ПН-О-5 м²	0.3	Ст3сп ГОСТ 14637-89	39.25	11.8	
3	ГОСТ 2590-2006	Круг В-8 м	9	20 ГОСТ 1050-88	0.395	3.6	
4	ГОСТ 5915-70	Гайка М8 5	120	20 ГОСТ 1759.0-87	0.005	0.6	
	ГОСТ 9467-75	Наплавленный металл		Э42А		0.7	

ИТОГО: 50.6 кг

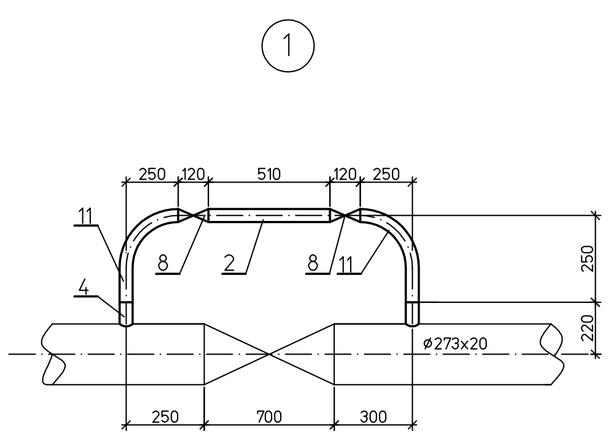

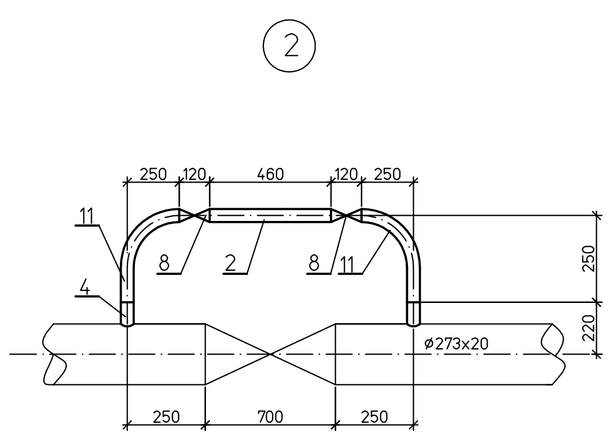

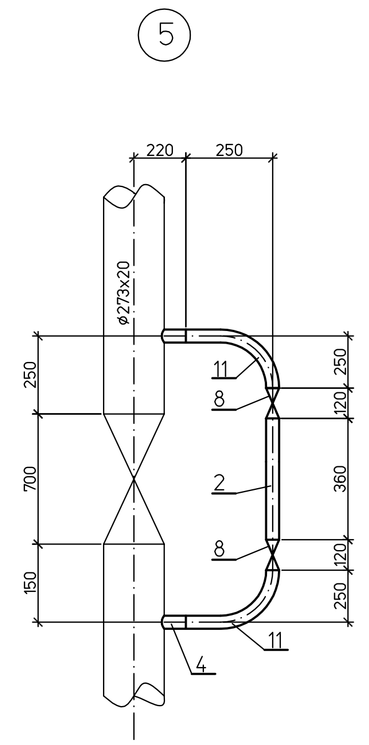

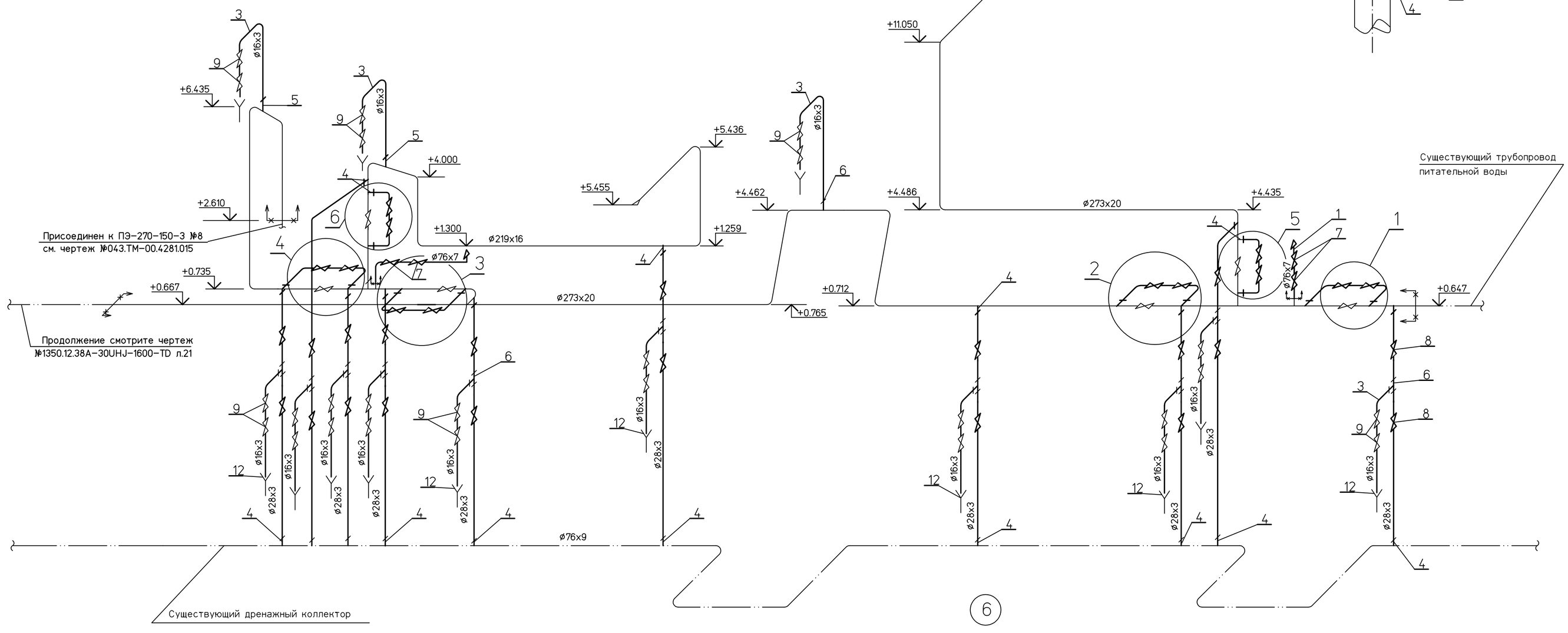

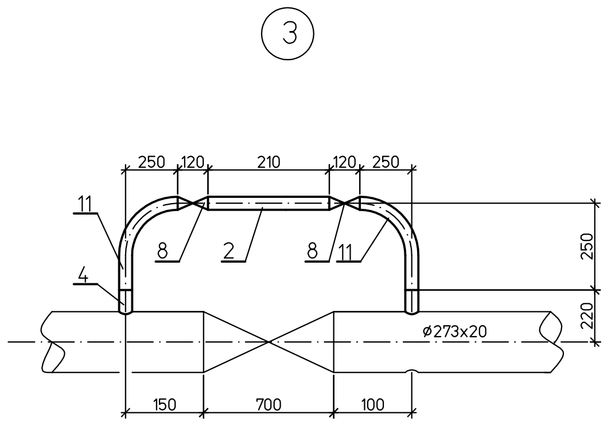

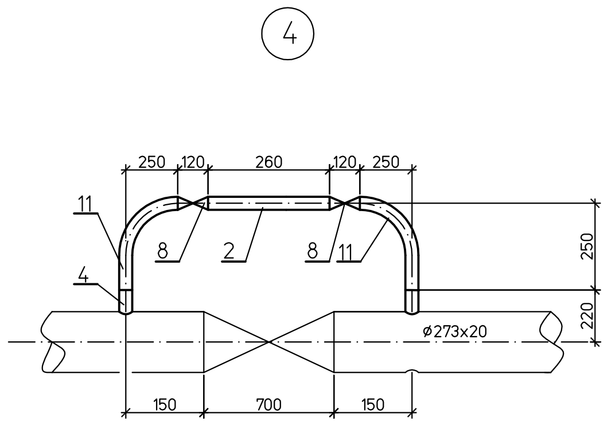

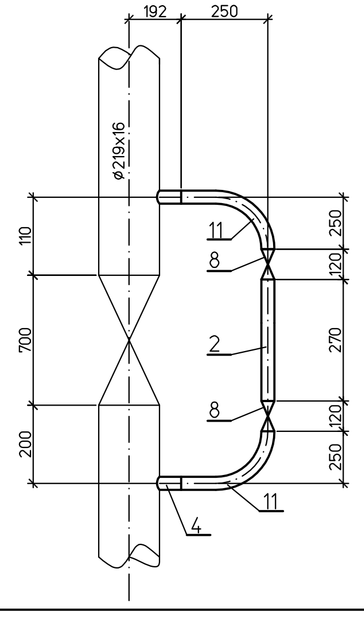

Условные обозначения

	Трубопровод, не входящий в проект
	Проектируемый трубопровод
	Позиция детали
	Граница проекта

1 Рабочие параметры: Рр=18,5 МПа, tр=160°С
2 Категория трубопровода ø76х9 – I.4 по ПБ 10-573-03
3 Гидравлические испытания трубопроводов производить в собранном виде совместно с основными трубопроводами в соответствии с "Правилами устройства и безопасной эксплуатации трубопроводов пара и горячей воды". Пробное гидравлическое давление Рпр=22.5МПа
4 Общие указания см.л.1
5 Сварные стыковые соединения по СТО ЦКТИ 10.003-2007, тип шва С2-для тр-да Ду65, 20, тип шва С1-для тр-да Ду10
6 Трубопроводы дренажей, обводов и воздушников прокладывать и крепить по месту, обеспечив компенсацию температурных расширений. Арматуру устанавливать в местах, удобных для обслуживания и ремонта.

Изм.	Кол.уч.	Лист	№док.	Подп.	Дата	1350.12.38А.-30UHJ-1600-TD		
						Объекты III очереди строительства ЗАО СГК (ТЭЦ)		
Н. контр.		Михеев				Трубопроводы машзала ББД в осях 16-28 в рядах А-В и внутристанционные трубопроводы	Стадия: Р	Лист: 11	Листов:
ГИП		Трапезников						
Нач. отдела		Волков				Напорный трубопровод ПЭН ВД №8 до ПВД №4,5. Схема дренажей и воздушников.	ОАО "ТЕПЛОЭЛЕКТРОПРОЕКТ" г. Нижний Новгород	
Проверил		Шкитилева						
Разработал		Михеев						

Взам. инв. № | Подпись и дата | Инв. № подл. 83547